Videojet LifeCycle Advantage™
Enabled

小字符喷码机

Videojet 1860
更加智能的喷印方式。

偉迪捷®
VIDEOJET®

可预测性和高生产率
可在投资期间降低成本

面对喷码标准持续提高的现实，生产线设备需要更加智能以提供更高的生产线绩效。伟迪捷 1860 小字符喷码机可帮助您的团队重新设置绩效标准。

伟迪捷在 1860 喷码机中采用了创新的小字符喷印技术。1860 是创新技术元素与领先的内置智能和通信能力的集成。1860 不仅提供与过往产品相比超长的正常运行时间，还专门设计用于帮助您的团队提高生产率并延长喷码机的使用寿命以降低成本。

1860 提供创新的喷嘴系统和 SIMPLICiTY™ 界面，操作起来更简单。突破性的预测能力通过增强的传感和数据处理功能，提醒您的团队潜在的计划外停机事件。凭借提前通知，1860 可帮助您的团队在发生计划内生产线停工时采取纠正措施，以实现生产线效率最大化。使用可选 VideojetConnect™ Remote Service，伟迪捷专家可以帮助提高生产率并解决可能出现的问题。

伟迪捷拥有超过 40 年的领先的小字符喷码机专业知识，可提供业内更加智能、更加简单、更加高效的 CIJ 喷码机。

Videojet LifeCycle Advantage™

利用 Videojet LifeCycle Advantage™ 最大限度地提高您的生产线产量和产品质量

Videojet 1860 利用先进的分析功能、远程连接以及业内大规模的服务网络，实现我们对正常运行时间的承诺、提高运行效率，并帮助您在几分钟内从计划外停工中恢复。

保持喷码机的最佳性能
快速从故障中**恢复**和维持您的生产效率
提升您的喷码机的能力和利用率

无计划外停机
随时提供您所需的正常运行时间

- 在正常操作条件下，预测能力可提前 8 个小时发出 导致停机的 最常见故障的通知
- 业内首台积墨传感器可在堵塞和高压跳闸发生之前发出警告
- 可选配 VideojetConnect™ Remote Service——尽可能地减少致电请求现场服务的需求

自然适应您的生产线
按您想要的方式工作

- 溶剂使用率提高 20%，从而降低运营成本*
- 耐受严苛的冲洗环境
- 卫生设计遵循行业规范
- 创新喷头设计，在某些应用中可将喷印速度提高达 20%
- 使用可选工作流程模块，通过标准工业协议与工厂系统集成
- 90 度（可选）喷头可 350 度旋转，实现与生产线最优集成

尽可能地减少人工操作
使您的操作员始终专注于生产

- 通过高级编码质量保证功能显著减少操作员错误
- 访问嵌入式视频指导说明，了解喷码机日常作业情况
- 使用 3 种易于更换的 SmartCell™ 组件完成预防性维护
- 可选的 VideojetConnect™ Remote Service，点击按钮即可访问技术专家

革命性创新...
提高您在现在和未来的运营效率

- 未来可通过可选附加工作流程模块升级喷码机，增强喷码机的功能
- 通过访问更新的预测能力，减少计划外停机时间
- 详细的运行时间分析和报告有助于提高运行效率，通过与伟迪捷服务团队合作实现生产效率提升

* 与现有 1000 系列型号之间的比较

Videojet 1860。
提高目前的生产效率可以提升未来的盈利能力

无计划外停机…随时提供您所需的正常运行时间

小字符喷码机

1860 小字符喷码机设计用于提供业内首个预测能力，可提供卓越的正常运行时间和性能。其创新的设计可实现您在现在和未来的标识和喷码目标。

1860 具有预测和预防能力，可大大减少喷印残缺和高压跳闸等常见问题的发生。1860 会在计划外停机事件发生之前向用户发出警报，以帮助消除操作员输入错误，并远程提供技术支持。如有问题发生，可选的 VideojetConnect™ Remote Service 功能使您可在数分钟内解决问题，并尽可能地减少致电请求和现场服务的需求。

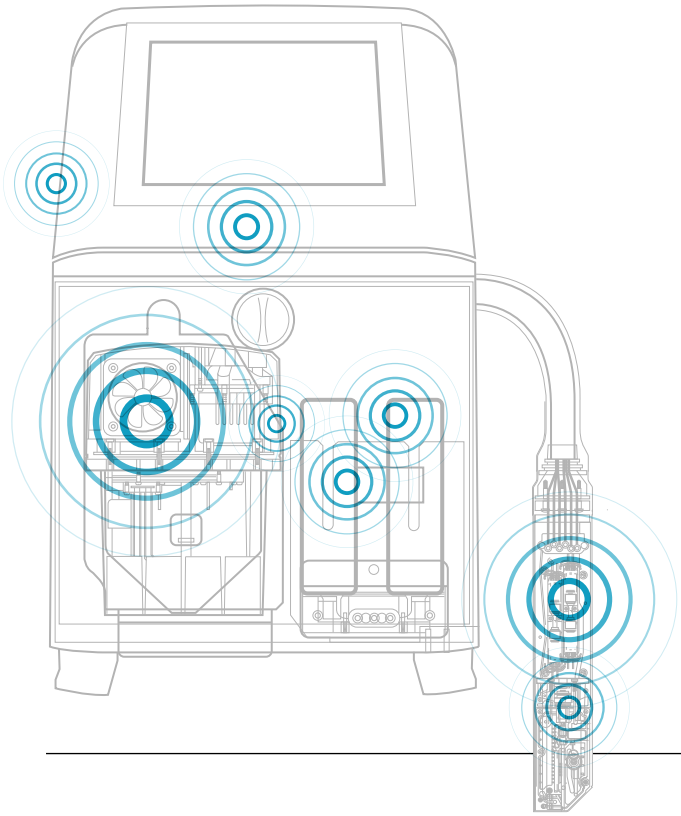

采用业内首个预测性积墨传感器

采用业内首个积墨传感器，可大大减少导致计划外喷码机停机的主要原因。1860 喷头采用独特的传感器，使喷码机能够检测到喷头积墨，从而在喷印残缺或相关的高压跳闸发生之前向用户发出警报。

持续监控您的 1860 喷码机的运行状况

强大的内置智能通过一套革命性的系统运行，使用 53 个传感器持续监控喷码机的超过 150 个主要性能指标，并提供专家诊断、分析和指导，以在问题发生前进行纠正。

以更高速度提供卓越质量

1860 喷印单行光栅的速度高达 960 英尺/分钟，喷印三行光栅的速度达 302 英尺/分钟，喷印速度与前几代喷码机相比提高了 20%*，喷印产量更高、喷印信息更多、喷印质量更好。

* 相对于 1000 系列喷码机。

至少可运行 8 个小时的溶剂储备箱**

额外配有溶剂储备箱可确保生产正常进行——提供充足的时间提前发出警告，以防止发生停机事件。

精确的墨水/溶剂输送测量可提高墨水和溶剂的稳定性，可靠地显示剩余的墨水/溶剂量。1860 的墨水/溶剂系统采用大型 1 升 Videojet Smart Cartridge™ 智能墨盒，附带嵌入式微芯片，可确保无脏乱、无浪费和无错误。不会错误添加墨水或不兼容的溶剂，可避免常见的操作员错误。

** 在正常操作条件下

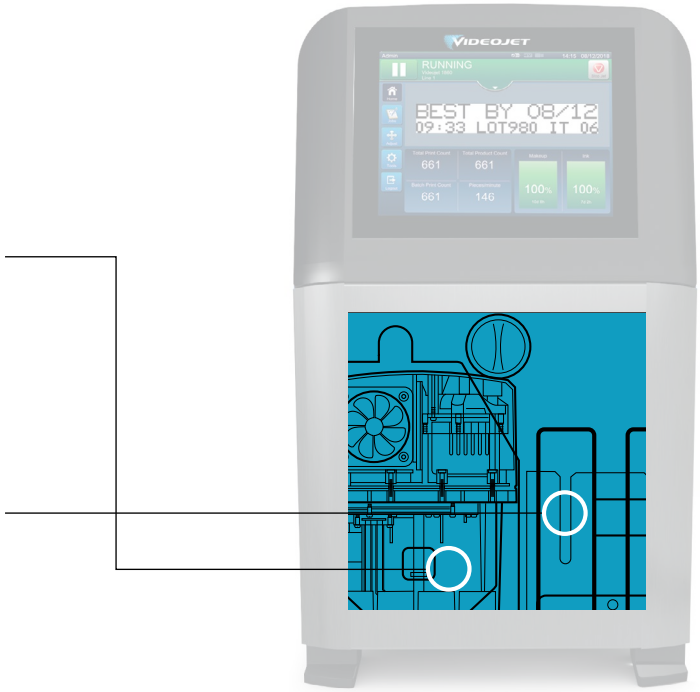

Videojet LifeCycle Advantage™

*** 某大型纸类生产商利用 VideojetConnect™ Remote Service 将停机时间减少到 50% 以上：分析有关喷码机性能的远程警报、检查停机的根本原因、精确确定操作流程改进。

减少50% 的
喷码机停机时间 ***

尽可能地减少人工操作... 使您的操作员始终专注于生产

智能使喷印变得简单！

新的 SIMPLICiTY™ 界面可极大减少操作员的干预，通过直观的 10 英寸平板触摸屏界面，有助于消除潜在的用户错误。可选的 VideojetConnect™ Remote Service 功能只需触摸按钮即可提供全球专业的技术支持团队的相关支持。

向导程序——指导您的每步操作

内置向导支持自定义界面，以确保操作员只看到他们所需的选项。防错规则可帮助定义可编辑字段、数据类型限定、日期范围限制等，极大地减少了喷码机干预和潜在的用户错误。

分步嵌入式视频说明可指导操作员执行日常作业。

SmartCell™ 让维护变得简单

凭借 Videojet SmartCell™ 技术，使用三色编码以及可在几分钟内轻松更换的组件简化日常维护。

屏幕警报可提供提前通知，以利于按照生产计划定期干预。

智能消息创建可大大减少编码错误

1860 高级编码质量保证功能几乎可完全消除手动干预，从而避免操作员输入错误数据

独特的喷嘴系统

独特的喷嘴系统意味着更加清洁的启动和喷印，可在各种生产条件下运行更长时间。增强的 Dynamic Calibration™ 动态校准功能为您提供独立的粘度监控和控制，使您在启动喷印作业之前无需等待系统升到所需温度。

新的专门研发的同轴充电电极可提高喷印质量。

通过 VideojetConnect™ Remote Service 进行远程访问*

1860 喷码机可选配 VideojetConnect™ Remote Service 以获取内置远程服务功能。

通过触摸操作即可即时访问世界上最大的 CIJ 专家网络。
将技术人员直接带到生产线以协助故障排除以及远程喷码机恢复。
没有喷码机能够比 1860 更快地为您提供帮助，以确保在您需要的时候做出正确的决定。

**以您所在国家/地区的供应情况为准*

远程警报：率先知晓

实时通知喷码机需求、警告或故障状态

让您能够更快地采取行动，智能软件第一时间发送电子邮件通知，通知您可能会影响您的伟迪捷喷码机性能的任何异常或故障。

仪表板：率先响应

即时查看连接的喷码机的活动

通过启用主动响应，您可看到工厂中所有伟迪捷喷码机的状态，并深入了解每台设备的详细信息。无需复杂的导航即可快速查看配置值，性能图表可以追踪设备的历史并确定停机原因。

远程恢复：率先恢复

借助远程恢复功能，伟迪捷的专家点点鼠标即可轻松修复故障

通过远程访问能力，您的内部专家或伟迪捷技术支持人员不需亲临现场即可访问您的伟迪捷喷码机操作系统，在线排除故障并进行所需的设置调整。这种非物理性介入的方式令您无需致电要求现场服务，即可更快速地恢复系统。

Videojet LifeCycle Advantage™

** 领先的建筑材料制造商利用 VideojetConnect™ Remote Service 改进日常维护和清洁流程，将喷码机计划外停机时间减少超过 80%。

减少 80% 的喷码机计划外停机时间*

自然适应您的生产线

1860 不仅存在于您的生产线上，它还可适应生产线。
1860 创新的方式提高生产率。

降低运营成本

1860 喷码机是迄今为止我们最高效的喷码机，通过创新的冷凝器设计和溶剂再循环将成本节省高达 20%*。

* 与现有 1000 系列型号之间的比较。

以您所需的方式连接

1860 喷码机提供了标准 RS-232 和以太网端口等集成方案，以及 Ethernet/IP™ 和 Profinet®* 等行业标准工厂自动化协议。

* EtherNet/IP 是 ODVA, Inc 的商标。Profinet 是 Profibus & Profinet International (PI) 的注册商标。

智能温度调节，无需使用工厂气源

1860 的智能气流系统将干净清凉的空气导入喷码机的关键组件中，可将稳定工作温度扩展至 0-50 °C，即便是具有挑战性的环境也不例外。

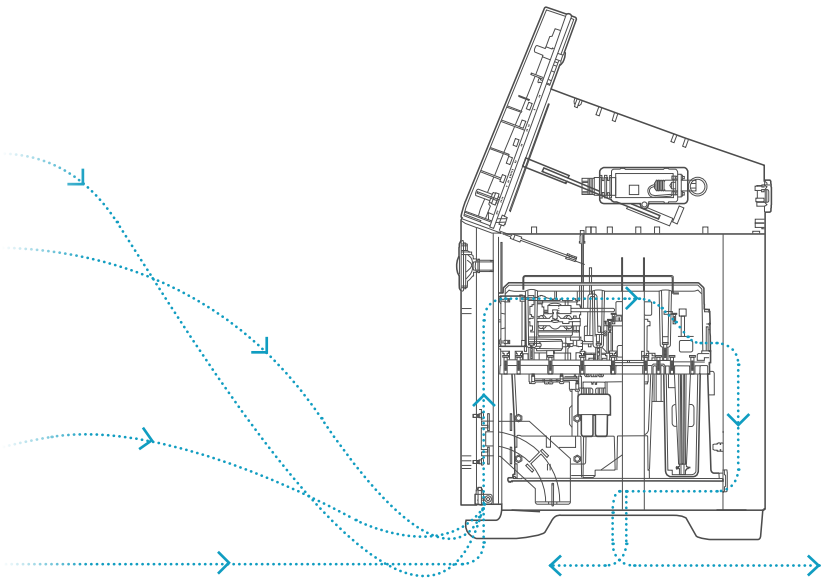

满足严格的标准

1860 可高效执行清洁操作并更快速地重新启动生产线。卫生设计遵循行业规范，采用倾斜表面，可防止墨水/溶剂或碎屑堆积，还可消除潜在的污物积聚。

提供可选 IP66 防护等级，在冲洗过程中无需从生产线上移除喷码机。1860 适用于生产环境严苛的生产线。

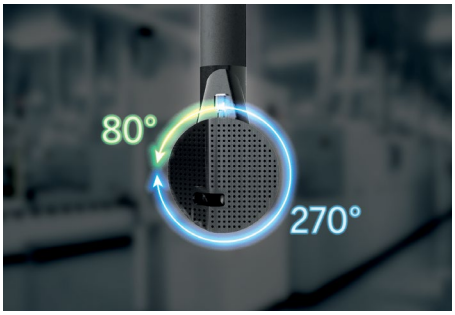

90 度（可选）喷头

90 度（可选）喷头可 350 度旋转（增量为 10 度），提供 35 个不同的喷头和喉管安装方向，以与生产线完美集成。

45 度倾斜的喷头设计

喷码设计可提供更多安装方式、与产品更接近，可实现更好的生产线集成。喷头与包装之间的距离可缩减到 2 毫米，即使是三角形顶部或其他有角的包装应用也不例外，喷码更清晰、质量更好，可减少浪费并提升质量。

行业
首个

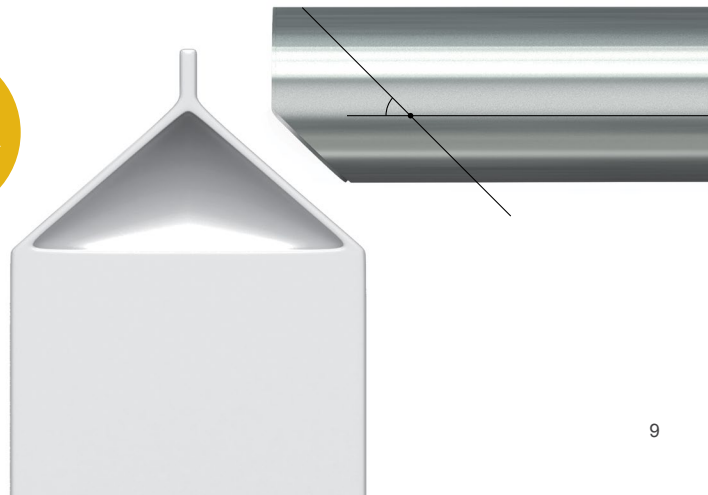

革命性创新...提高您在现在和未来的运营效率

1860 可在您的喷印需求和生产流程发生变化时为您提供支持。您可根据需要选择添加可扩展您的喷码机功能的新能力。

1860 的高级软件扩展能力让您可以随着目标变化提高喷码机的效率和盈利能力。此功能使得 1860 喷码机可增加您的运营价值。

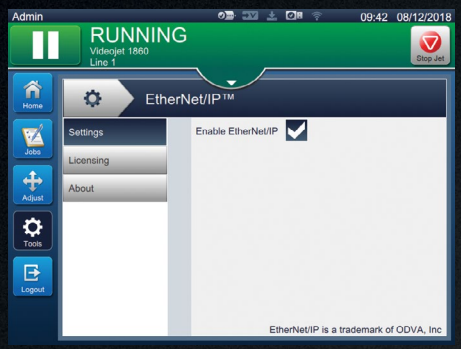

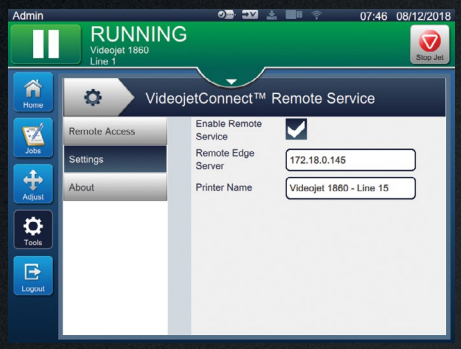

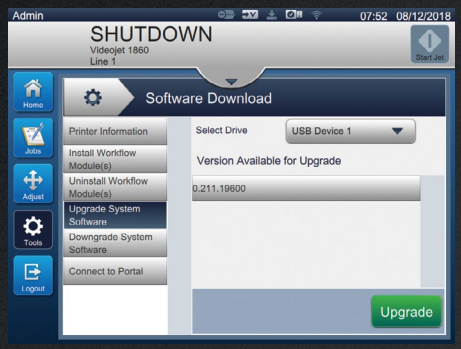

借助 Videojet LifeCycle Advantage™ 精细调整您的生产效率

1860 先进的运行时间分析和报告将有助于确保持续改进。可记录并分析长达 90 天的历史事件。然后，可选 VideojetConnect™ Remote Service 通过使用轻松易得的深入分析报告了解您的喷码能力。

伟迪捷的技术专家将分析您的综合数据记录并确定原因和环境，帮助您减少未来的计划外停机时间。

Videojet LifeCycle Advantage™

Videojet 1860 利用先进的分析功能、远程连接以及业内大规模的服务网络，实现我们对正常运行时间的承诺、提高运行效率，并帮助您在几分钟内从计划外停工中恢复。

提升

- 智能喷码机利用连接的喷码机机群的数据，针对您的应用需求不断优化喷码机性能
- 利用远程服务数据提供咨询服务，以确定运营改进并帮助您更好地经营工厂
- 1860 喷码机的先进的监控和记录功能使您能够更好地了解喷码机在所有班次的综合性能，从而加快您向精益生产迈进的速度
- 借助超过 50 个嵌入式传感器不断提升预测能力，并更加智能地避免计划外停机时间
- 可选正常运行时间保证合同，以降低维护成本

维护

- 触摸按钮即可按需进行伟迪捷技术支持人员的远程培训
- 定期预防性维护服务包使您的喷码机始终处于最佳运行状态
- 可配置远程警报可在故障发生之前通知客户，或在停机事件发生之前发出警告，这样就可主动解决换班期间的问题

恢复

- 通过伟迪捷 CIJ 专家团队提供的协助，您无需等待现场服务，在数分钟内即可解决维修需求
- 在出现复杂支持需求时，业内专业的全球服务组织可提供现场需求支持

Videojet 1860…
是第一台设计采用智能传感器技术的喷码机，不仅可维持正常运行时间，还可更加智能地持续提升性能

优化您的喷码和标识投资

www.videojet.com.cn/LCA

以安心为标准

Videojet Technologies 是全球产品标识市场的领导者，提供在线喷印、打印等产品标识方案、不同应用的墨水/溶剂以及产品 LifeCycle Advantage™ 运行维护服务。

我们的目标是：与消费品包装、制药和工业产品等行业的客户合作，提高生产率、保护并促进客户品牌发展，让客户始终站在行业趋势和法规的最前沿。伟迪捷在小字符喷码 (CIJ)、热发泡喷码 (TIJ)、激光标识、热转印打印 (TTO)、货箱打印贴标以及宽阵列打印等领域，拥有众多客户应用专家和多项领先技术。截止目前，伟迪捷在全球的装机量已超过 34.5 万台。

每天我们的客户通过伟迪捷设备进行标识的产品超过 100 亿件。我们在全球 26 个国家/地区拥有超过 4000 位团队成员，为客户直接提供销售、应用、服务和培训支持。此外，伟迪捷的分销网络包括 400 多家分销商和 OEM，遍及 135 个国家/地区。

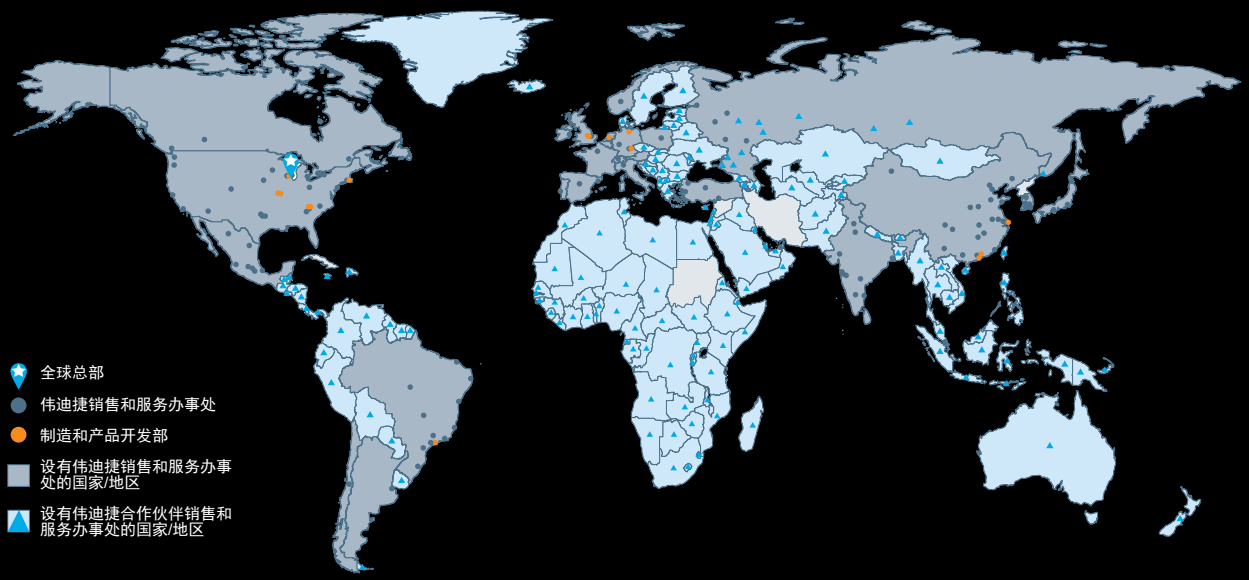

© 2019 美国伟迪捷科技有限公司 (Videojet Technologies Inc.)——保留所有权利。
持续改进产品是伟迪捷永恒不变的方针。我们保留更改设计和/或规格的权利，恕不另行通知。

备件号 SL000640
br-1860-zh-cn-0919

偉迪捷® VIDEOJET®

伟迪捷中国销售网点：

上海、北京、广州、深圳、南京、济南、沈阳、青岛、西安、兰州、成都、苏州、重庆、武汉、长沙、厦门、昆明、郑州、南昌、南宁、合肥、香港、天津，即将更多…

全国免费咨询热线 400 920 2366
www.videojet.com.cn

伟迪捷（上海）标识技术有限公司　地址：上海市长宁区福泉北路 518 号 IBP 二期 2 号楼 6 楼　邮政编码：200335　免费咨询电话：400 920 2366